取付説明書

アルパイン　ナビゲーションユニット取付キット

LED-X088V-NV

■ステアリングスイッチ装着車

車 種	年 式	型 式
ヴォクシー（マイナーチェンジ後）	H22/4 ～現在	ZRR70W･75W ZRR70G･75G
ヴォクシー 特別仕様車 ZS"煌Ⅱ"（マイナーチェンジ後）	H23/10 ～現在	
ヴォクシー 特別仕様車 ZS"煌"（マイナーチェンジ後）	H22/9～H23/10	
ヴォクシー 特別仕様車 ZS"煌Ⅱ"（マイナーチェンジ前）	H21/6 ～ H22/4	
ノア（マイナーチェンジ後）	H22/4 ～現在	ZRR70W･75W ZRR70G･75G
ノア 特別仕様車 X"Smart Edition"（マイナーチェンジ前）	H21/4 ～ H22/4	

平成23年10月現在のものです。10月以降の車両は変更されている場合があります。

■ステアリングスイッチ無し車

車 種	年 式	型 式
ヴォクシー	H19/6 ～現在	ZRR70W･75W ZRR70G･75G
ノア	H19/6 ～現在	ZRR70W･75W ZRR70G･75G

平成23年10月現在のものです。10月以降の車両は変更されている場合があります。

ここでの説明は、車両部品の取り外し、キットの取付・配線位置の説明に限らせていただきます。
各製品の取り扱いは、製品付属の取扱説明書をご確認ください。
取り付けの際は、製品付属の取付説明書に記載されている注意事項を必ずお読みのうえ、正しく取り付けを行ってください。
※取り付け作業の前に、バッテリーのマイナス端子を外してください。

1 構成部品

※製品の仕様は、予告なく変更することがあります。

■取付キット

専用パネル	オーディオ変換コネクター	取付ブラケット（L・R）	地デジ スティックアンテナ	両面テープ
×1	×1	各×1	×1	×3
コードクランプ	純正ステアリングリモートコントロールキット	LEDユニット（L・R）	LEDディマーユニット	マイクホルダー
必要に応じてご使用ください ×2	ステアリングスイッチ装着車のみ使用 ×1	各×1	×1	×1
バインドタッピングねじ（M4×8）	取付説明書	車種専用セッティング完了シート		
×4	×1	×1		

2 取付概要

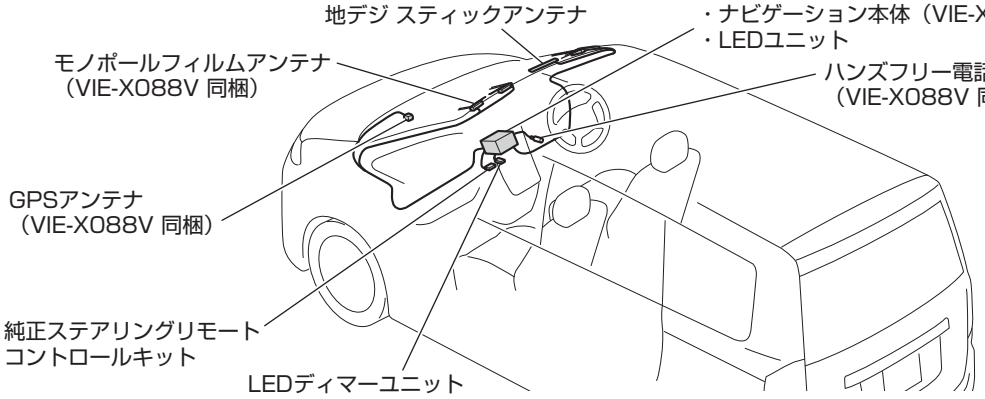

※図は VIE-X088V を取り付けた取付概要図になります。

アルパイン マーケティング株式会社
Printed in Japan
68M11132J92-O

3 必要工具

プラスドライバー、マイナスドライバー、クリップはずし、マスキングテープ、プライヤー

4 接続図

■基本接続図　（誤接続を防ぐために、接続するごとに □OK に √ 点をつけてください）

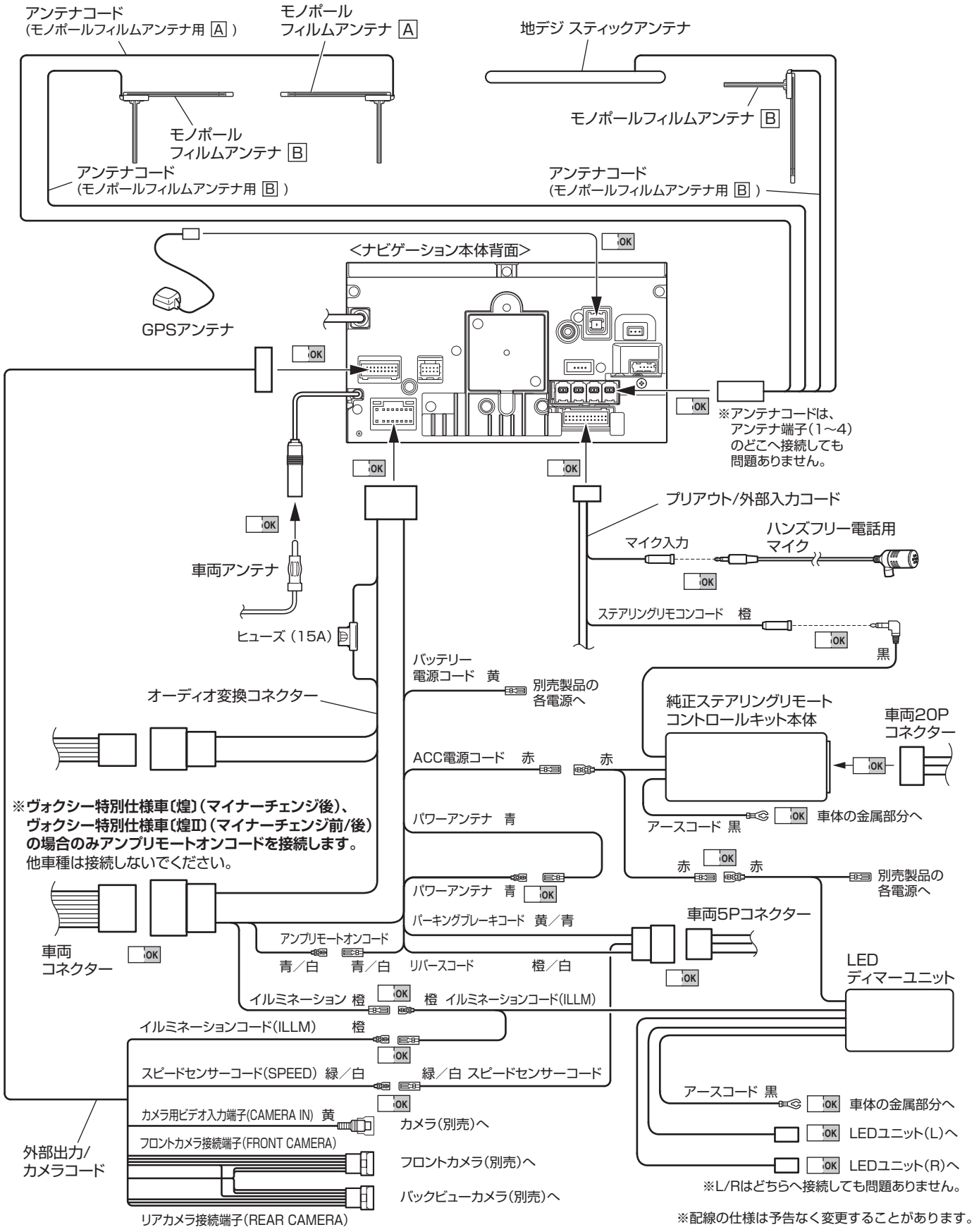

※配線の仕様は予告なく変更することがあります。

5 取付要領

※作業を始める前にバッテリーのマイナス側ケーブルを外してください。

1. 車両部品の取り外し

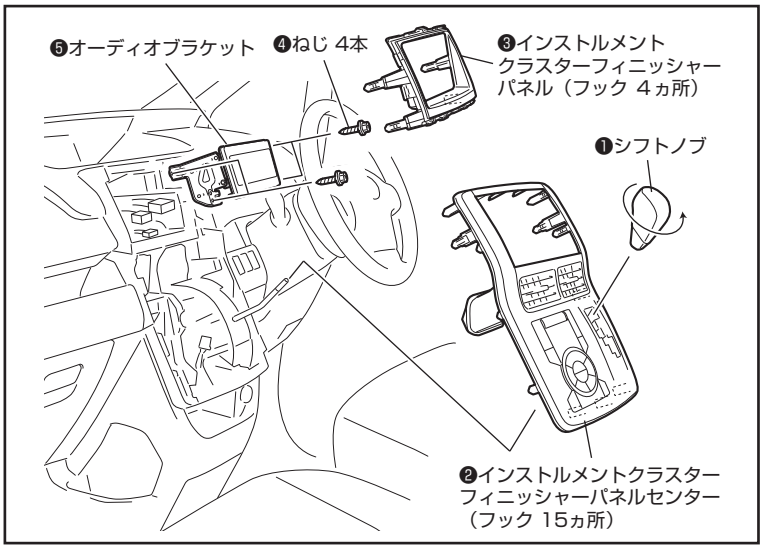

■インパネ周り

1. 左図を参照して内装部品を外します。番号順に取り外してください。

⚠注意	●キズ防止のため、要所をマスキングテープなどで保護してください。 ●ねじの紛失にご注意ください。

Memo	各ガーニッシュ取り外しには、クリップはずしを使用します。

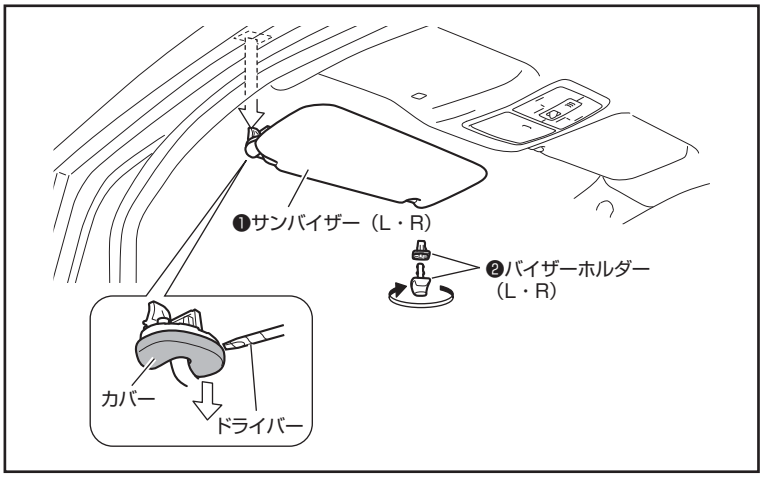

■ルーフ周り

1. 左図を参照して内装部品を外します。番号順に取り外してください。

Memo	●バイザーホルダーの取り外しは、ホルダー先端部分を回して引き抜きます。 ●サンバイザー、バイザーホルダーは左右とも取り外してください。

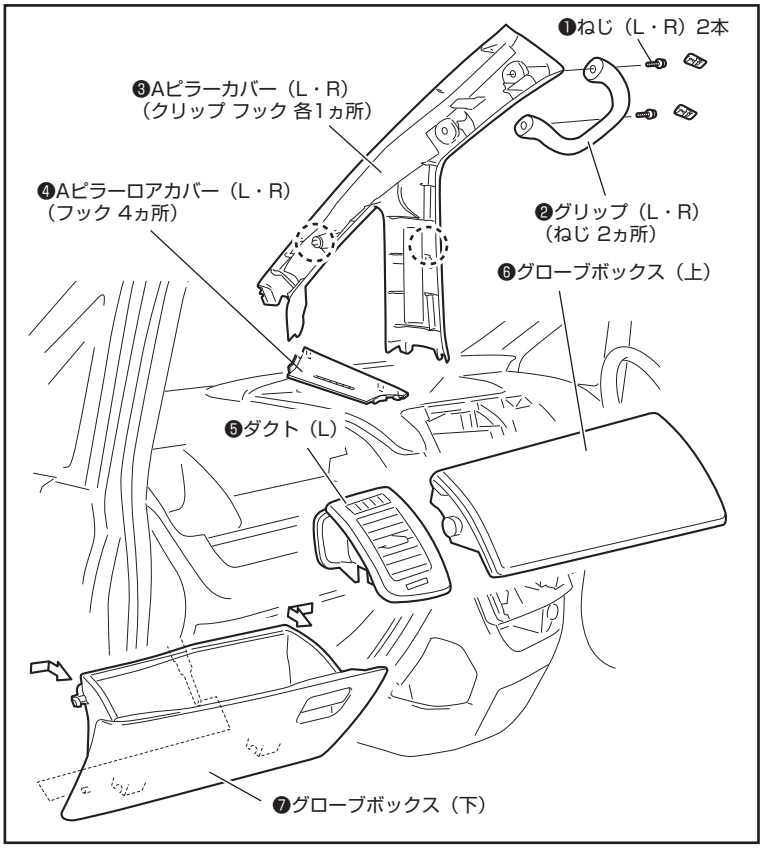

■グローブボックス、ピラー周り

1. 左図を参照して内装部品を外します。番号順に取り外してください。

⚠注意	キズ防止のため、要所をマスキングテープなどで保護してください。

Memo	各ガーニッシュ取り外しには、クリップはずしを使用します。

2. GPSアンテナ、マイクの取り付け

⚠注意	取付方法の詳細については、ナビゲーションユニットの取付説明書もあわせて参照してください。

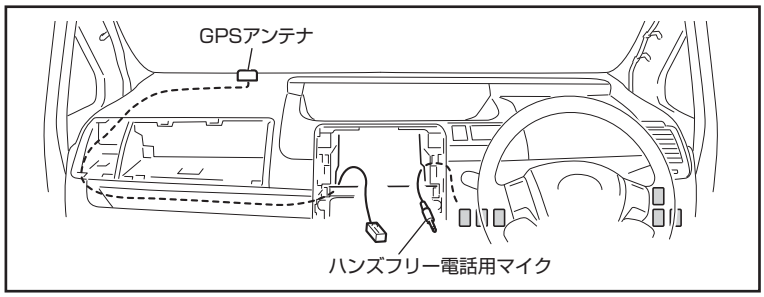

■取付概要・配線位置

1. 左図の位置に配線し、GPSアンテナ、ハンズフリー電話用マイクを取り付けます。

Memo	同じ位置に配線するユニットをすべて取り付けてから、配線を固定してください。

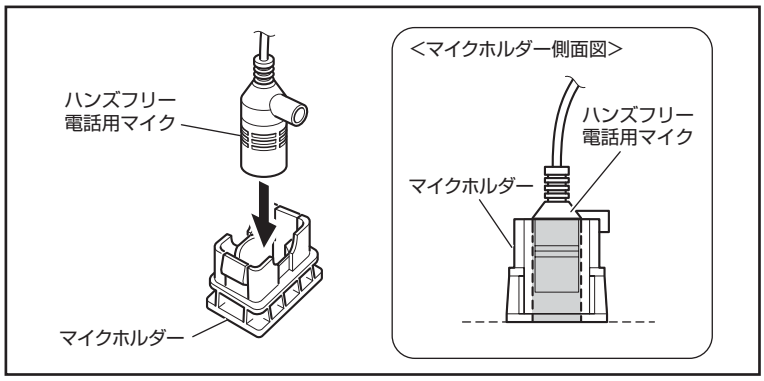

■マイクの取り付け

1. ハンズフリー電話用マイクをマイクホルダーに取り付けます。

Memo	ハンズフリー電話用マイクの前面がマイクホルダーの前面にくるように取り付けてください。

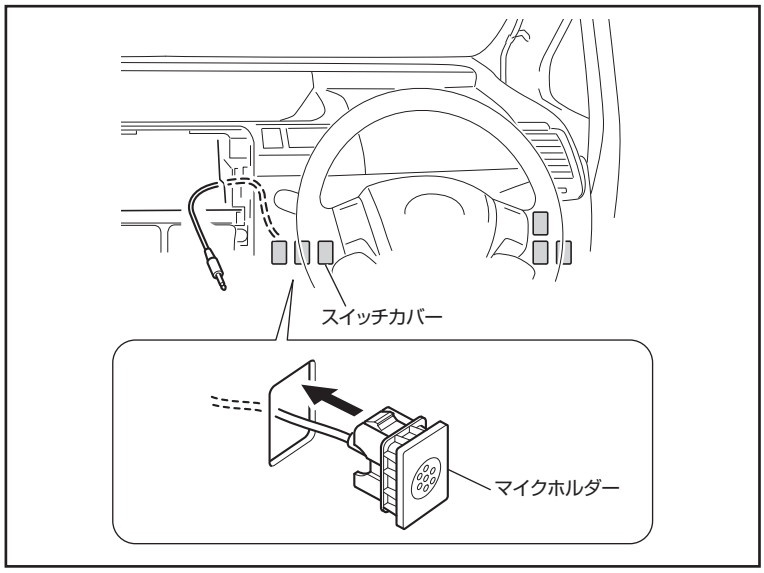

2. 使用していないスイッチカバーを取り外し、マイクホルダーを取り付けます。

⚠注意	ケーブル類を挟み込まないようにしてください。

3. アンテナの取り付け

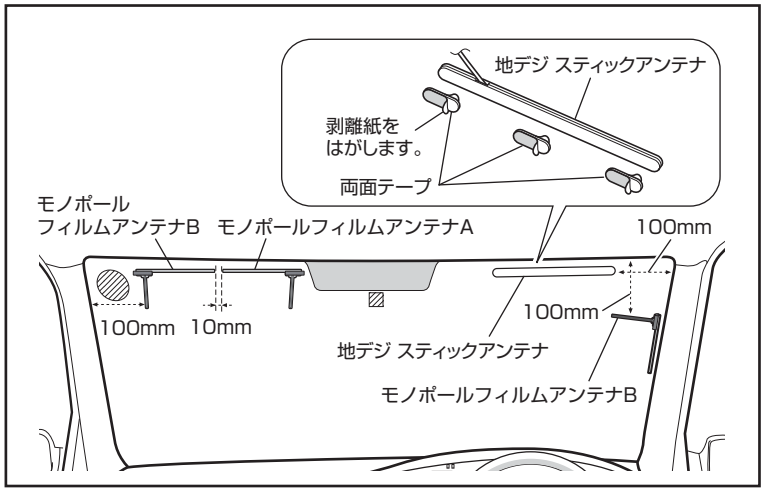

■アンテナの取り付け

1. モノポールフィルムアンテナ、地デジ スティックアンテナをフロントウィンドウの室内側に貼り付けます。

⚠注意	●クリーナーを使用して貼付面の汚れ、油分、ゴミなどを完全に取り除いてから貼り付けてください。 ●図の▨部分の定期点検ステッカー･検査標章部にはフィルムを貼り付けないでください。 ●モノポールフィルムアンテナと地デジ スティックアンテナは、必ず指定の場所に貼り付けてください。 ●ナビゲーションユニットに付属のモノポールフィルムアンテナは、一枚使用しません。

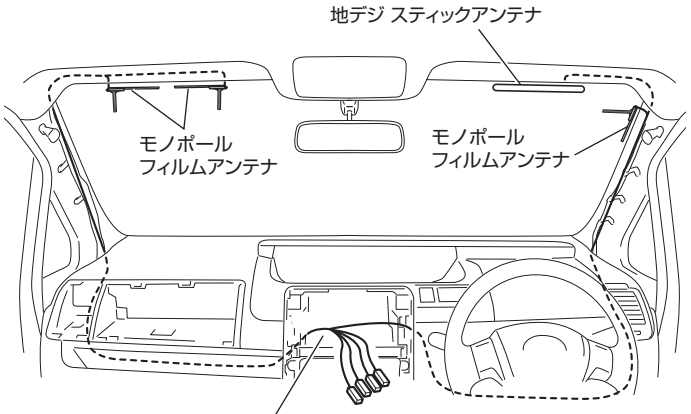

2. 給電端子を取り付け後、アンテナコードをルーフライニングの中、Aピラーに通してオーディオ取付部まで配線します。

⚠注意	カーテンエアバックに干渉しないように配線してください。

Memo	●モノポールフィルムアンテナAは必ずアンテナコードのアンプ裏面に印されているAと、モノポールフィルムアンテナBは必ずアンテナコードのアンプ裏面に印されているBと取り付けてください。A.Bを逆に取り付けると、受信性能の劣化につながります。 ●アンテナコードの引き回し方法は左図を参照してください。 ●同じ位置に配線するユニットをすべて取り付けてから、配線を固定してください。 ●アンテナの配線余長を束ねる場合は、ナビゲーション裏を避けて束ねてください。

4. 各コードの接続

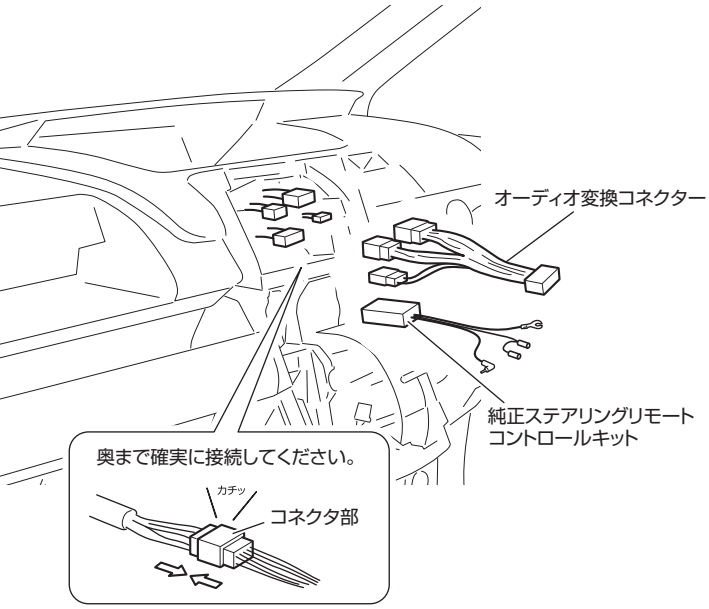

■オーディオ変換コネクターの接続

1. 基本接続図を参照し、オーディオ取付スペースの10P、6P、5Pの各コネクターに、オーディオ変換コネクターを接続します。

⚠注意	ヴォクシー特別仕様車"煌、煌Ⅱ"の場合アンプリモートの接続が必要になります。 ※**他車種は接続しないでください。**

■純正ステアリングリモートコントロールキットの接続（ステアリングスイッチ装着車のみ）

1. 純正ステアリングリモートコントロールキットのアース端子を車両の金属部分に接続します。

⚠注意	必ずテスターで導通の確認をしてください。

2. 基本接続図を参照し、オーディオ取付スペースの20Pコネクターを純正ステアリングリモートコントロールキットに接続します。
3. 基本接続図を参照し、オーディオ変換コネクターのACC電源コードに純正ステアリングリモートコントロールキットのACC電源コードを接続します。

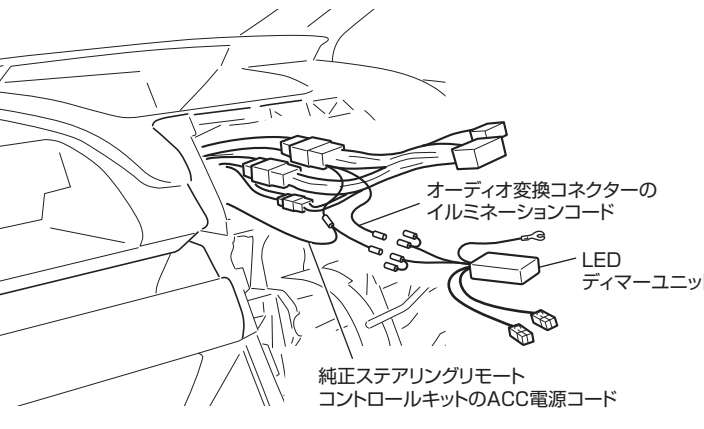

■LEDディマーユニットの接続

1. LEDディマーユニットのアース端子を車両の金属部分に接続します。

⚠注意	必ずテスターで導通の確認をしてください。

2. 基本接続図を参照し、純正ステアリングリモートコントロールキットのACC電源コードにLEDディマーユニットのACC電源コードを接続します。
3. 基本接続図を参照し、オーディオ変換コネクターのイルミネーションコードにLEDディマーユニットのイルミネーションコードを接続します。

5. ナビゲーション本体の取り付け

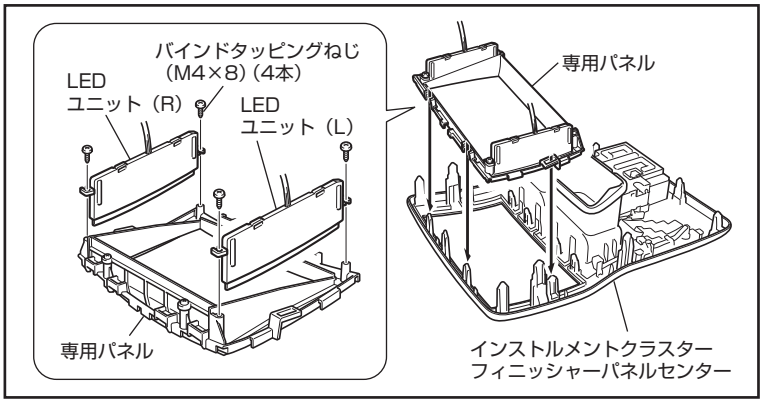

■専用パネルの取り付け

1. 専用パネルにLEDユニット（L・R）を取り付けます。

⚠注意	L/Rの識別シールを確認して取り付けてください。

2. インストルメントクラスターフィニッシャーパネルセンターに専用パネルを取り付けます。

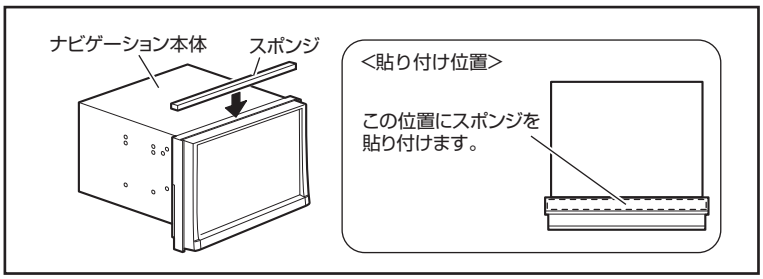

■ナビゲーション本体の取り付け

1. ナビゲーション本体の上部にスポンジを貼ります。

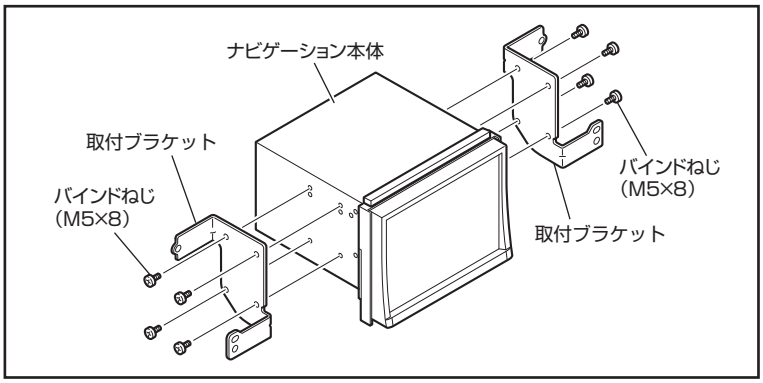

2. 取付ブラケットをナビゲーション本体に取り付けます。

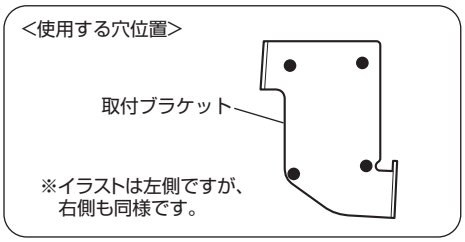

Memo	ナビゲーション本体のねじ穴と取付ブラケットの穴が中心で合うように取り付けてください。

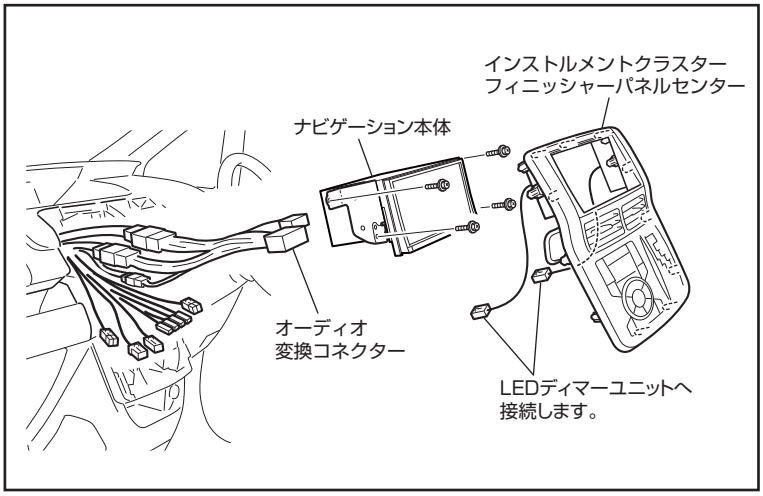

3. 基本接続図を参照して配線を接続します。

4. ナビゲーション本体をオーディオ取付スペースに取り付けます。

⚠注意	ケーブル類を挟み込まないようにしてください。

5. 基本接続図を参照してLEDユニットの配線を接続します。

6. インストルメントクラスターフィニッシャーパネルセンターを取り付けます。

Memo	本製品は、取付け時の誤差を解消するため、ブラケット固定位置を調整可能に設計されています。 取付け後、専用パネルとナビゲーション本体の位置が合っていない場合は、以下の手順で位置合わせを行ってください。

1. すき間の量を確認し、専用パネルを外します。
2. 取付ねじをゆるめてナビゲーション本体の位置を調整します。

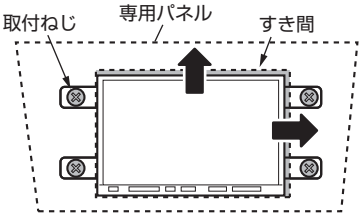

6. 動作確認/車両部品の復元

■動作確認

1. 電源が入ることを確認します。
2. 「6. 初期設定ガイド」を参照し初期設定を行います。

■車両部品の復元

1. 取り外した車両部品を元通りに復元します。

⚠注意	ケーブル類を挟み込まないようにしてください。

6 初期設定ガイド

■接続確認を行います

取り付けが終わったら、配線が正しく接続されたか確認をしてください。
本体の電源を入れて、GPS アンテナ、電源コード、周辺機器の接続状況を画面表示で確認することができます。
また、本機の動きがおかしいときにも見てください。接続しているのに、「未接続」と表示されたらコード類を確認しましょう。

1 設定 スイッチを押します。

設定・情報画面が表示されます。

2 情報 にタッチします。



情報画面が表示されます。

3 その他 タブにタッチします。



4 車両情報 にタッチします。



車両情報画面が表示されます。

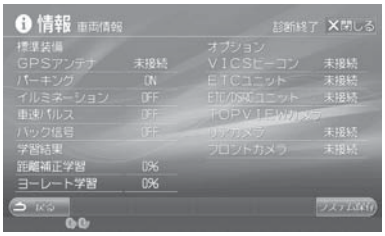

Memo	●TOPVIEWカメラ リアカメラの接続状態は、 ・HCE-C90D ・HCE-C90D-W ・HCE-C117D を接続した場合「未接続」と表示されますが、カメラ表示されていれば使用に問題はございません。 ・HCE-C210RD ・HCE-C200R を接続した場合のみ「接続」と表示されます。 ●車速パルスは、停車時など車速が入っていない時はOFFと表示されます。

■ディスプレイの角度調整を行います

ディスプレイ角度調整を設定するとヴォクシー / ノアのインダッシュパネルに最適な角度になります。

1 開/閉 スイッチを2秒以上押します。

角度調整画面が表示されます。

2 角度調整画面で DOWN を2回押してください。
インダッシュパネルに対して、最適な角度になります。



※上記の角度調整の場合、タッチパネル操作時にガタつきが発生する場合がございます。

3 ディスプレイ角度調整（設定内容）を保持します。
メニューから 設定・編集 → 各種設定 → その他 → モニター自動CLOSE にタッチします。

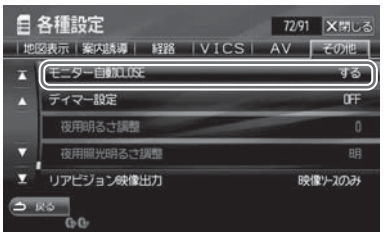

4 しない にタッチします。



■車種専用セッティングをします

リストから車種を選んで頂けば、「車種専用サウンド」、「リアカメラ駐車ガイド線」※1、「車種専用カーイラスト」、「車両情報」※2を車種に合わせて設定することができます。　※1 カメラ接続ありの場合　※2 車両種別 / 長さ / 幅 / 高さ

1 設定 スイッチを押します。

設定･情報画面が表示されます。

2 車種専用セッティング にタッチします。



車種専用セッティング画面が表示されます。

3 車種選択 にタッチします。



車種選択画面が表示されます。

4 リストから選択 にタッチします。



車種リストが表示されます。

5 車種リストからヴォクシー/ノアを選択し、

完了 にタッチします。

※ヴォクシー 特別仕様車 “煌”(マイナーチェンジ後)の場合は「ヴォクシー ZS　煌」、
ヴォクシー 特別仕様車 ZS “煌Ⅱ”(マイナーチェンジ前/後)の場合は「ヴォクシーZS 煌Ⅱ」を選択してください。

＜ヴォクシーの場合＞

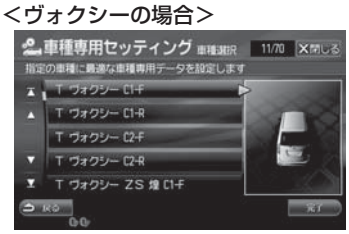

＜ノアの場合＞

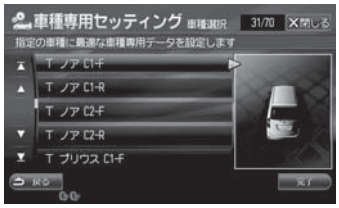

＜選択方法＞

■バックビューカメラ指定

装着したカメラの機種に合わせて選択します。
選択方法の詳細は、下記を参照してください。

- HCE-C90D / HCE-C90D-W、HCE-C210RD / HCE-C200Rを装着した場合 →**C1**を選択してください。
- HCE-C117Dを装着した場合 →**C2**を選択してください。

■音響空間設定位置

F ：1人で乗っている場合など、前席を重視した音響空間に設定する場合
R ：後席にも人が乗っている場合など、後席を重視した音響空間に設定する場合
※通常は、「**F**」を選択してください。

Memo

車種専用セッティングを行う際は、必ずVIE-X088V付属の別紙「車種専用セッティングについて」を参照し、お客様のお車に合った車種を選択してください。

6 完了 にタッチします。

車種専用セッティングを行い確認画面が表示されます。
- 車種専用セッティング中は電源を切らないでください。

7 確認 にタッチします。

車種専用セッティングの完了です。

⚠注意

- ●車種専用セッティングは、通常再設定の必要はありません。再度設定を変更すると、同じ車種でも、「リアカメラガイド線」「距離補正値」「自車位置」などがずれてしまいます。
- ●「リアカメラ駐車ガイド線」は、ALPINE製バックビューカメラ
  ・HCE-C90D
  ・HCE-C90D-W
  ・HCE-C117D
  ・HCE-C210RD
  ・HCE-C200R
  の設定値です。
- ●「リアカメラ駐車ガイド線」は、カメラ本体をKTX-C20NVを使用して取り付けた設定値です。

■バックビューカメラの設定をします

接続の設定 （HCE-C90D・HCE-C90D-W・HCE-C117D の場合）

1 設定 スイッチを押します。

設定･情報画面が表示されます。

2 設定・編集 にタッチします。



設定・編集画面が表示されます。

3 各種設定 にタッチします。



4 その他 から リアカメラ接続 を選択します。



5 あり を選択します。



ガイド線の表示

1 設定 スイッチを押します。

設定･情報画面が表示されます。

2 設定・編集 にタッチします。

設定・編集画面が表示されます。

3 画質調整 にタッチします。



4 リアカメラ を選択します。



5 ガイドON にタッチします。

