# 取付説明書

ALPINE

**アルパイン**
**9インチSDナビゲーションユニット/**
**8インチSDナビゲーション取付キット**

| 車 種 | 年 式 | 型 式 |
|---|---|---|
| ヴォクシー / ノア | H26/1 ～現在 | ZRR80W・85W<br>ZRR80G・85G |
| ヴォクシー ハイブリッド /<br>ノア ハイブリッド | H26/2 ～現在 | ZWR80G |
| エスクァイア | H26/10 ～現在 | ZRR80G・85G |
| エスクァイア<br>ハイブリッド | H26/10 ～現在 | ZWR80G |

平成26年10月現在のものです。10月以降の車両は変更されている場合があります。

**ここでの説明は、車両部品の取り外し、キットの取付・配線位置の説明に限らせていただきます。**
**各製品の取り扱いは、製品付属の取扱説明書をご確認ください。**
**取り付けの際は、製品付属の取付説明書に記載されている注意事項を必ずお読みのうえ、正しく取り付けを行ってください。**

**※取り付け作業の前に、バッテリーのマイナス端子を外してください。**

## 1 目次


1. 目次 …… 1
2. 必要工具 …… 1
3. 構成部品 …… 2
4. 取付概要 …… 3
5. 接続図 …… 4
6. 取付要領 …… 5
   1. 車両部品の取り外し …… 5
   2. 車両ブラケットの保護 …… 6
   3. GPSアンテナの取り付け …… 7
   4. フィルムアンテナの取り付け …… 7
   5. 各コードの接続 …… 8
   6. ナビゲーション本体の取り付け …… 8
   7. 車両部品の復元/動作確認 …… 10
7. 接続確認/システム設定 …… 10


## 2 必要工具

プラスドライバー、マイナスドライバー、クリップはずし、10mm レンチ、マスキングテープ


X900-VO/NO/EQ
KTX-800-NV/EQ

アルパイン マーケティング株式会社

Printed in Japan
68M14150J92-B

## 3 構成部品

※製品の仕様は、予告なく変更することがあります。

X900-VO/NO/EQ

### ■ナビゲーションユニット（X900）

部の部品は使用しません。

| ナビゲーション本体 | さらねじ（M5×8） | バインドねじ（M5×8） | スポンジ | HDMI固定ブラケット |
|---|---|---|---|---|
| ×1 | ×8 | ×8 | ×1 | ×1 |
| GPSアンテナ | アンテナ取り付けプレート | コードクランプ | 電源コード | ステアリングリモートケーブル |
| ×1 | ×1 | 必要に応じてご使用ください ×3 | ×1 | ×1 |
| カメラコード | 外部出力コード | ラジオアンテナコネクター変換ケーブル | スピードセンサー延長コード | 圧着コネクター |
| ×1 | ×1 | ×1 | ×1 | ×1 |
| SDカード | B-CASカード | 説明書、保証書 | | |
| 地図用×1※1、録音用×1※2 | ×1 | 各×1 | | |

※ 1 地図データ格納済み / 本機に挿入済みです。　※ 2 本機に挿入済みです。

【フィルムアンテナ一式】

| フィルムアンテナ | アンテナコード（4m） | コードクランプ | クリーナー |
|---|---|---|---|
| Ⓐ×2、Ⓑ×2 | 1×1、2×1、3×1、4×1 | 必要に応じてご使用ください ×6 | ×1 |

### ■取付キット

| 9インチ専用パネル | 取付ブラケット（L・R） | クッションテープ（75mm×250mm） | 取付説明書一式 |
|---|---|---|---|
| ×1 | 各×1 | ×1 | ×1 |

KTX-800-NV

## ■取付キット

| 8インチ専用パネル | 取付ブラケット（L・R） | 電源コード | ラジオアンテナコネクター変換ケーブル | クッションテープ（75mm×250mm） |
|---|---|---|---|---|
| ×1 | 各×1 | ×1 | ×1 | ×1 |
| 取付説明書一式 | | | | |
| ×1 | | | | |

## 4 取付概要

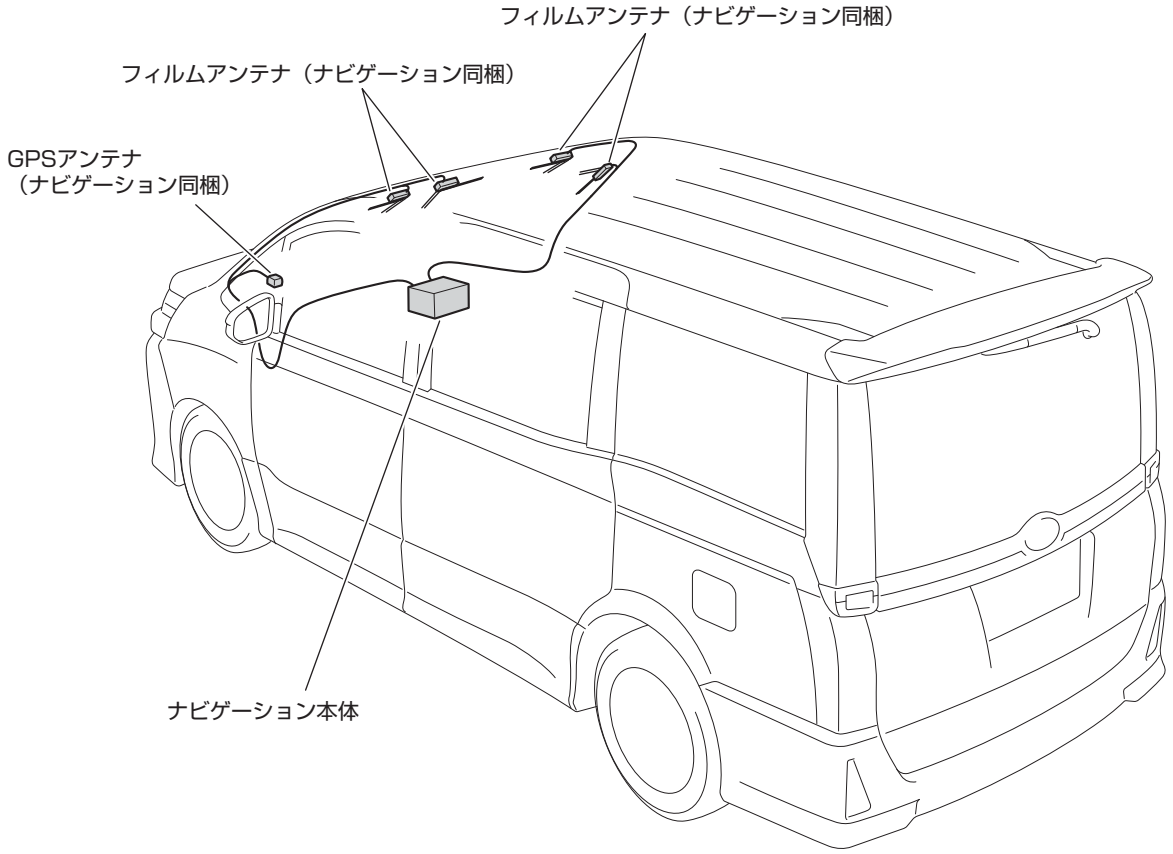


※図は製品を取り付けた取付概要図になります。

## 5 接続図

※接続例はX900-VO/NO/EQの場合です。KTX-800-NVを使用する場合は、ナビゲーション側の取付説明書も合わせて参照ください。

### ■基本接続図

（誤接続を防ぐために、接続するごとに OK に √ 点をつけてください）

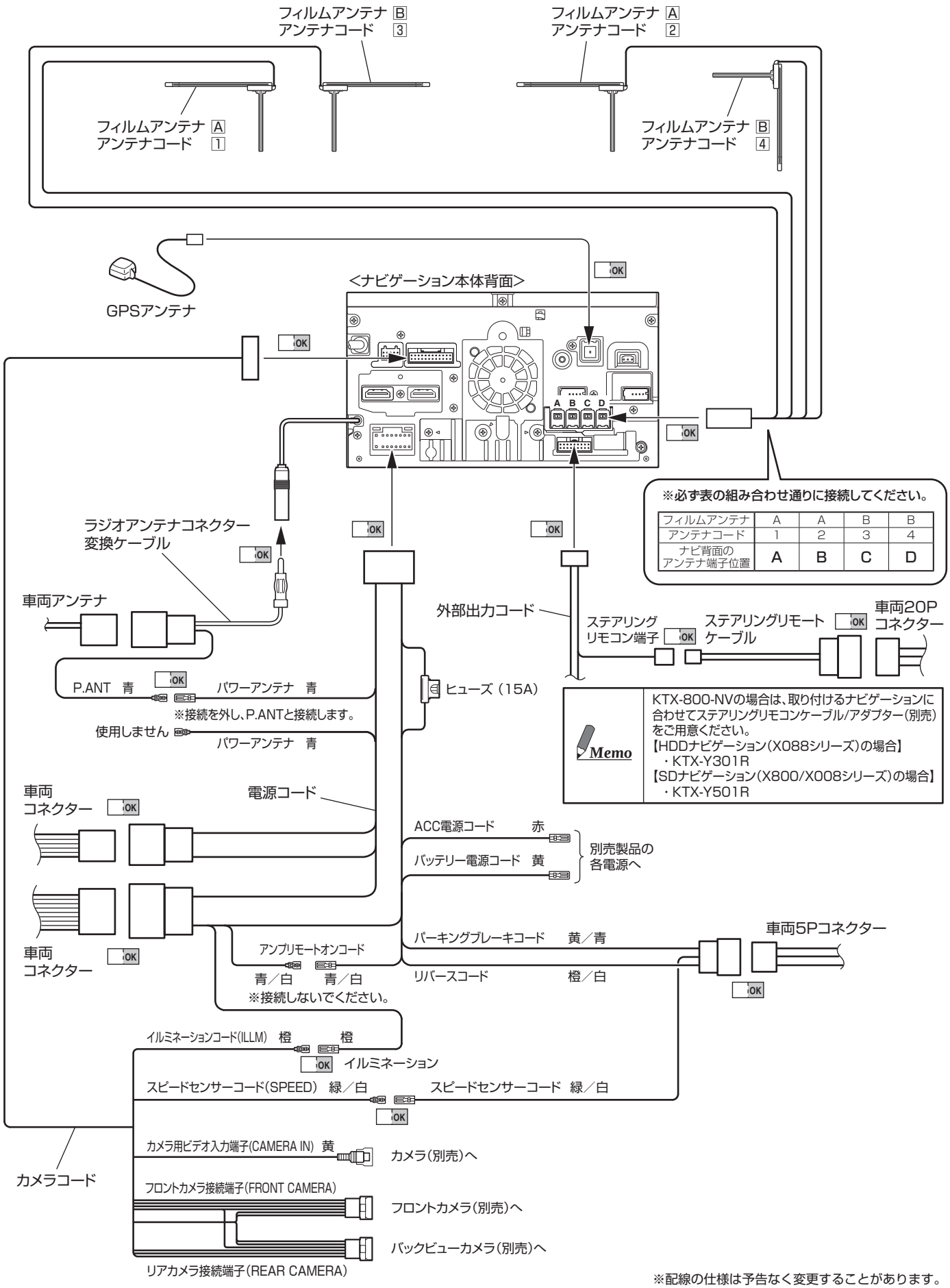


※必ず表の組み合わせ通りに接続してください。

| フィルムアンテナ | A | A | B | B |
|---|---|---|---|---|
| アンテナコード | 1 | 2 | 3 | 4 |
| ナビ背面のアンテナ端子位置 | A | B | C | D |

**Memo**

KTX-800-NVの場合は、取り付けるナビゲーションに合わせてステアリングリモコンケーブル/アダプター(別売)をご用意ください。
【HDDナビゲーション(X088シリーズ)の場合】
・KTX-Y301R
【SDナビゲーション(X800/X008シリーズ)の場合】
・KTX-Y501R

※配線の仕様は予告なく変更することがあります。

## 6 取付要領

※作業を始める前にバッテリーのマイナス側ケーブルを外してください。

### 1. 車両部品の取り外し

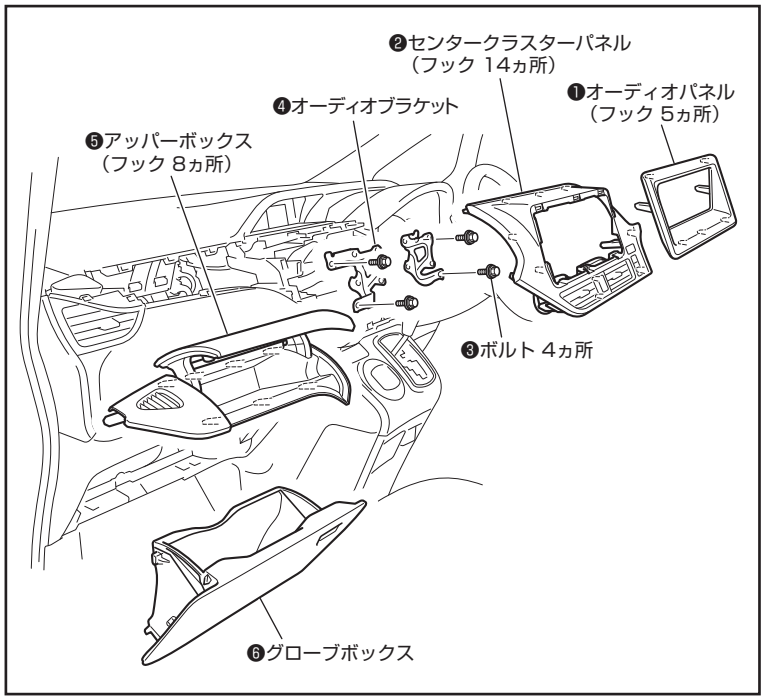


■インパネ周り

1. 左図を参照して内装部品を外します。番号順に取り外してください。

| | |
|---|---|
| ⚠注意 | ●キズ防止のため、要所をマスキングテープなどで保護してください。<br>●ねじの紛失にご注意ください。 |

| | |
|---|---|
| Memo | 各ガーニッシュ取り外しには、クリップはずしを使用します。 |

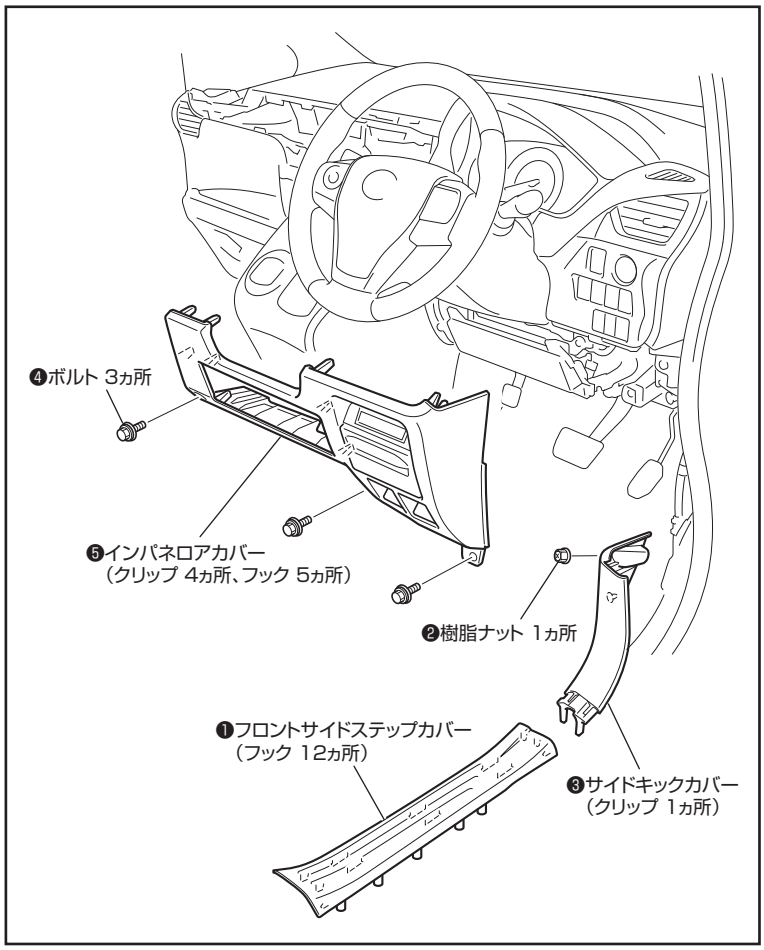


2. 左図を参照して内装部品を外します。番号順に取り外してください。

| | |
|---|---|
| ⚠注意 | キズ防止のため、要所をマスキングテープなどで保護してください。 |

| | |
|---|---|
| Memo | 各ガーニッシュ取り外しには、クリップはずしを使用します。 |

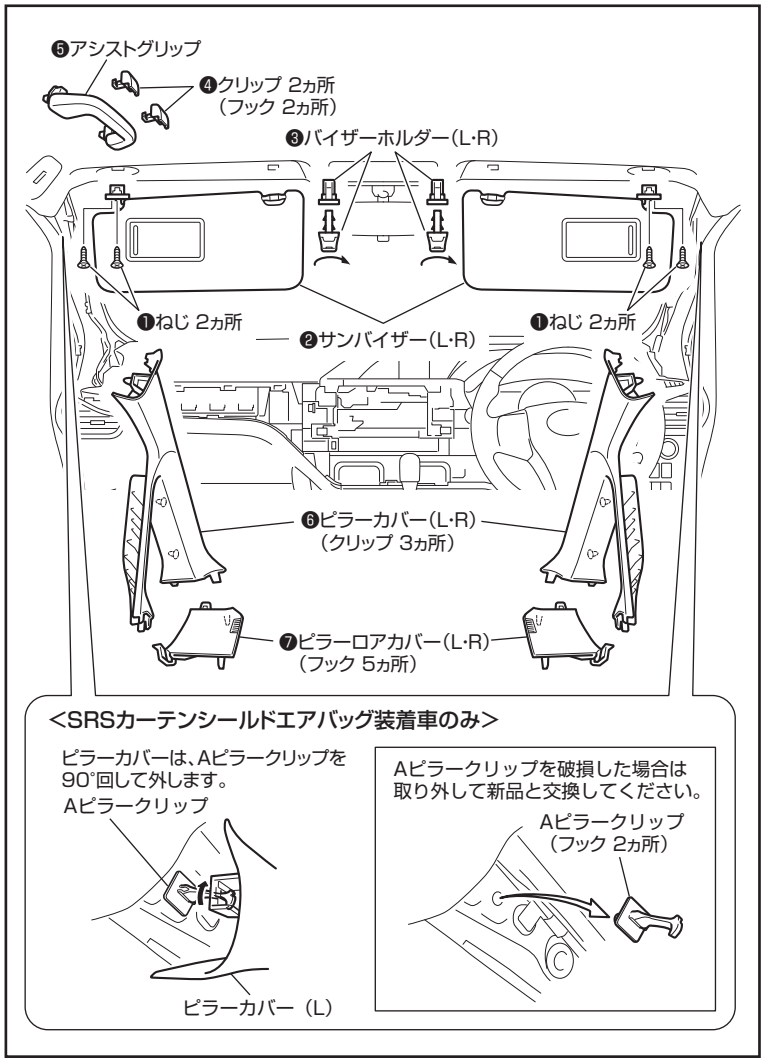


## ■ピラー周り

1. 左図を参照して内装部品を外します。番号順に取り外してください。

| | |
|---|---|
| ⚠注意 | ●キズ防止のため、要所をマスキングテープなどで保護してください。<br>●ねじの紛失にご注意ください。 |

| | |
|---|---|
| Memo | 各ガーニッシュ取り外しには、クリップはずしを使用します。 |

| | |
|---|---|
| ⚠注意 | Aピラークリップを破損した場合は、必ず新品を別途お買い求めのうえ、交換してください。<br>純正部品番号：62217-52120（別売） |

## 2. 車両ブラケットの保護

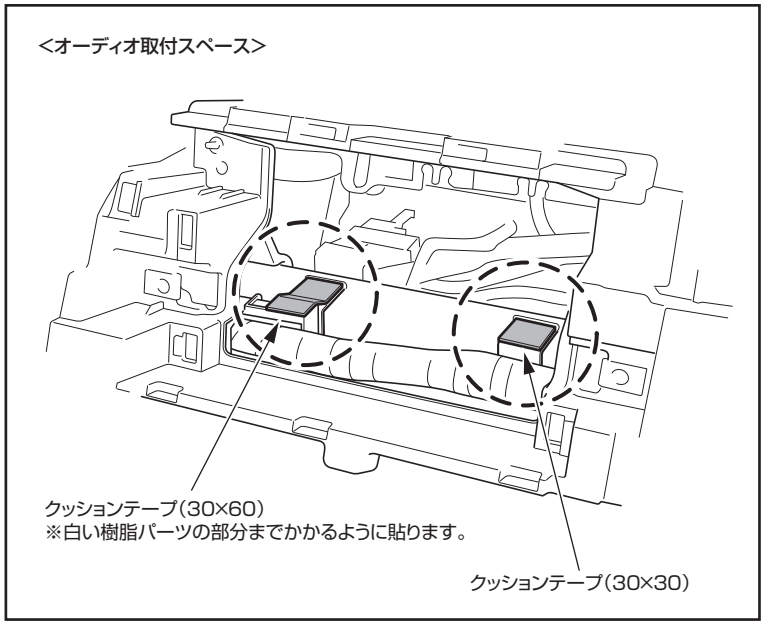


## ■車両ブラケットの保護

1. オーディオ取付スペースの車両ブラケットにクッションテープを貼り付けます。

## 3. GPSアンテナの取り付け

| ⚠注意 | 取付方法の詳細については、ナビゲーションユニットの取付説明書もあわせて参照してください。 |
|---|---|

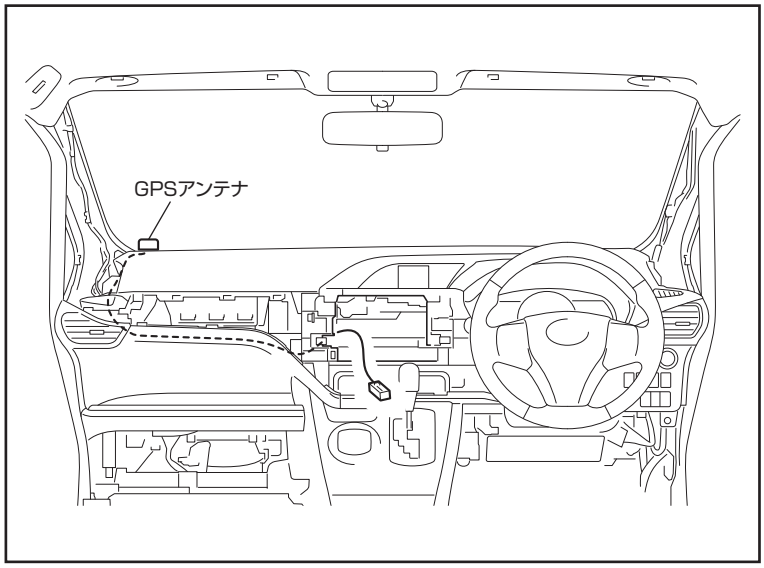


### ■取付概要、配線位置

1. 左図の位置に配線し、GPSアンテナを取り付けます。

| Memo | 同じ位置に配線するユニットをすべて取り付けてから、配線を固定してください。 |
|---|---|

## 4. フィルムアンテナの取り付け

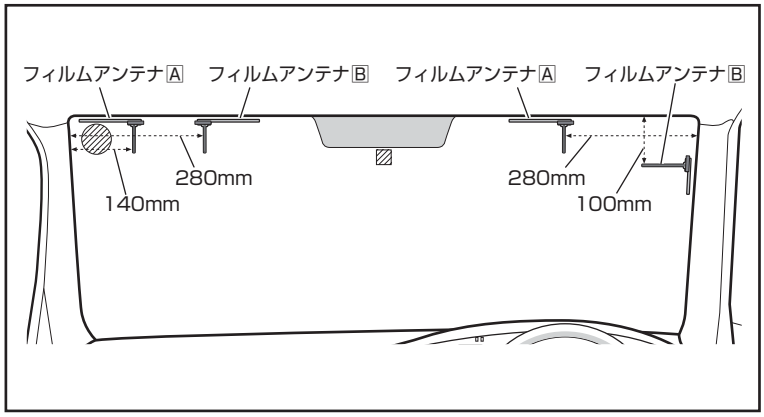


### ■フィルムアンテナの取り付け

1. フィルムアンテナをフロントウィンドウの室内側に貼り付けます。

| ⚠注意 | ●クリーナーを使用して貼付面の汚れ、油分、ゴミなどを完全に取り除いてから貼り付けてください。<br>●図の▨部分の定期点検ステッカー･検査標章部にはフィルムを貼り付けないでください。<br>●フィルムアンテナは、必ず指定の場所に貼り付けてください。 |
|---|---|

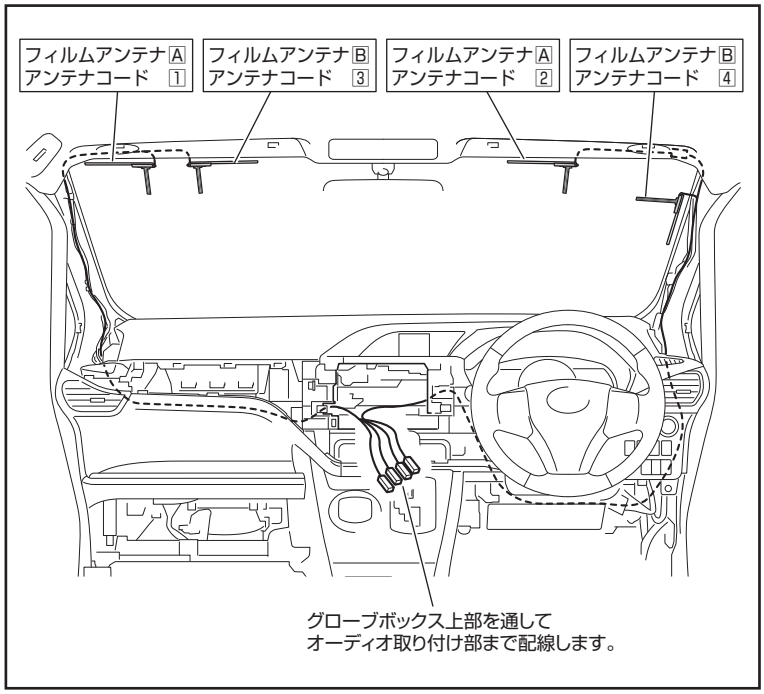


2. 接続図を参照して各アンテナコードの給電端子を取り付けます。

| ⚠注意 | 地デジ受信性能をより向上させるために、必ず左記のアンテナ/コードの組み合わせで取り付けてください。 |
|---|---|

3. アンテナコードを左図の位置に通してオーディオ取付部まで配線します。

| ⚠注意 | カーテンエアバックに干渉しないように配線してください。 |
|---|---|

| Memo | ●同じ位置に配線するユニットをすべて取り付けてから、配線を固定してください。<br>●アンテナの配線余長を束ねる場合は、ナビゲーション裏を避けて束ねてください。 |
|---|---|

## 5. 各コードの接続

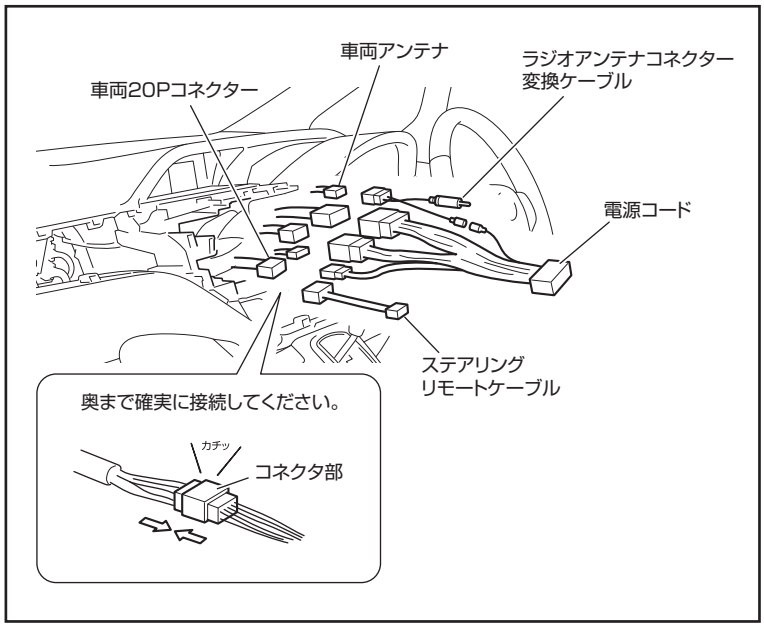


### ■電源コードの接続

1. 接続図を参照し、電源コードのパワーアンテナコード(青)のギボシ接続されている部分を外してラジオアンテナコネクタ変換ケーブル(P.ANT 青)を接続します。
2. 車両アンテナにラジオアンテナコネクター変換ケーブルを接続します。
3. 接続図を参照し、オーディオ取付スペースの10P、6P、5Pの各コネクターに、電源コードを接続します。

### ■ステアリングリモートケーブルの接続

1. 接続図を参照し、オーディオ取付スペースの20Pコネクターにステアリングリモートケーブルを接続します。

## 6. ナビゲーション本体の取り付け

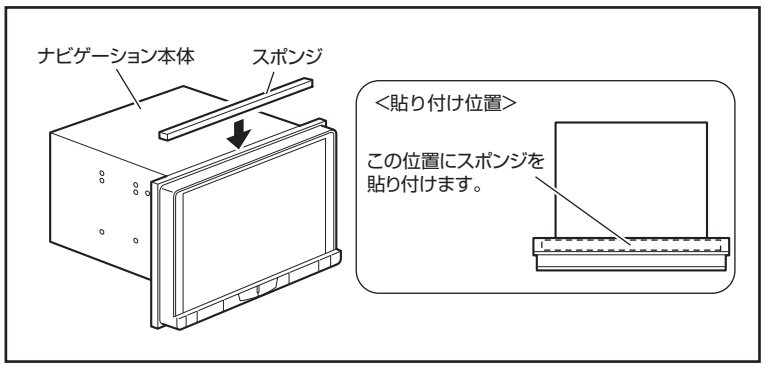


### ■ナビゲーション本体の取り付け

1. ナビゲーション本体の上部にスポンジを貼ります。

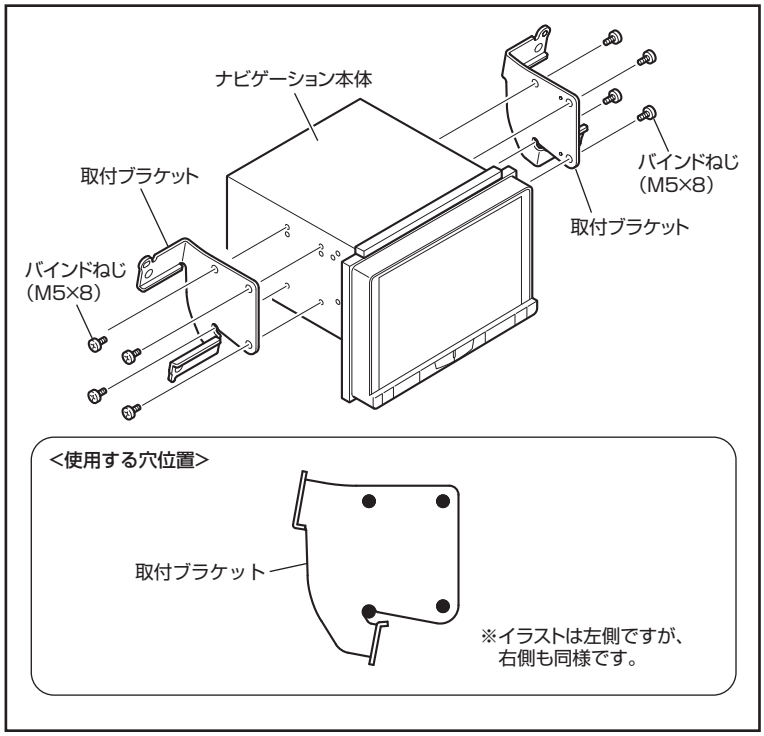


2. 取付ブラケットをナビゲーション本体に取り付けます。

| | |
|---|---|
| Memo | ナビゲーション本体のねじ穴と取付ブラケットの穴が中心で合うように取り付けてください。 |

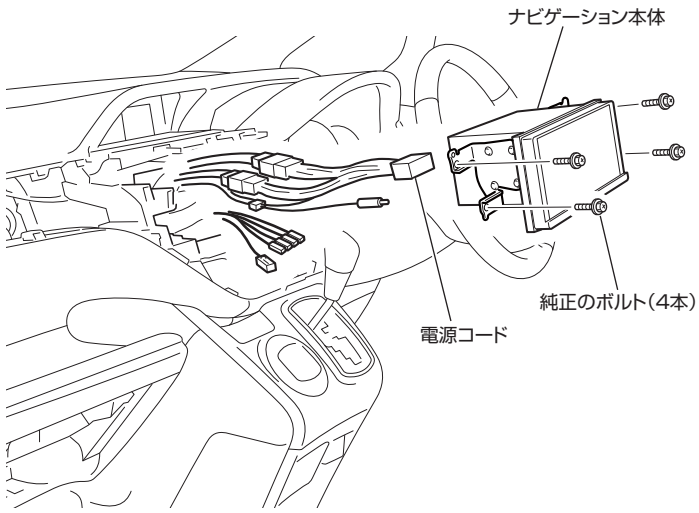


**3.** 接続図を参照して配線を接続します。

| | |
|---|---|
| ⚠注意 | 「バックグラウンドサーチ」機能が正常に働くように、ナビゲーションのアンテナ端子は必ず下記の組み合わせ通りに接続してください。 |

| フィルムアンテナ | A | A | B | B |
|---|---|---|---|---|
| アンテナコード | 1 | 2 | 3 | 4 |
| ナビ背面のアンテナ端子位置 | A | B | C | D |

**4.** ナビゲーション本体をオーディオ取付スペースに取り付けます。

| | |
|---|---|
| ⚠注意 | ケーブル類を挟み込まないようにしてください。 |

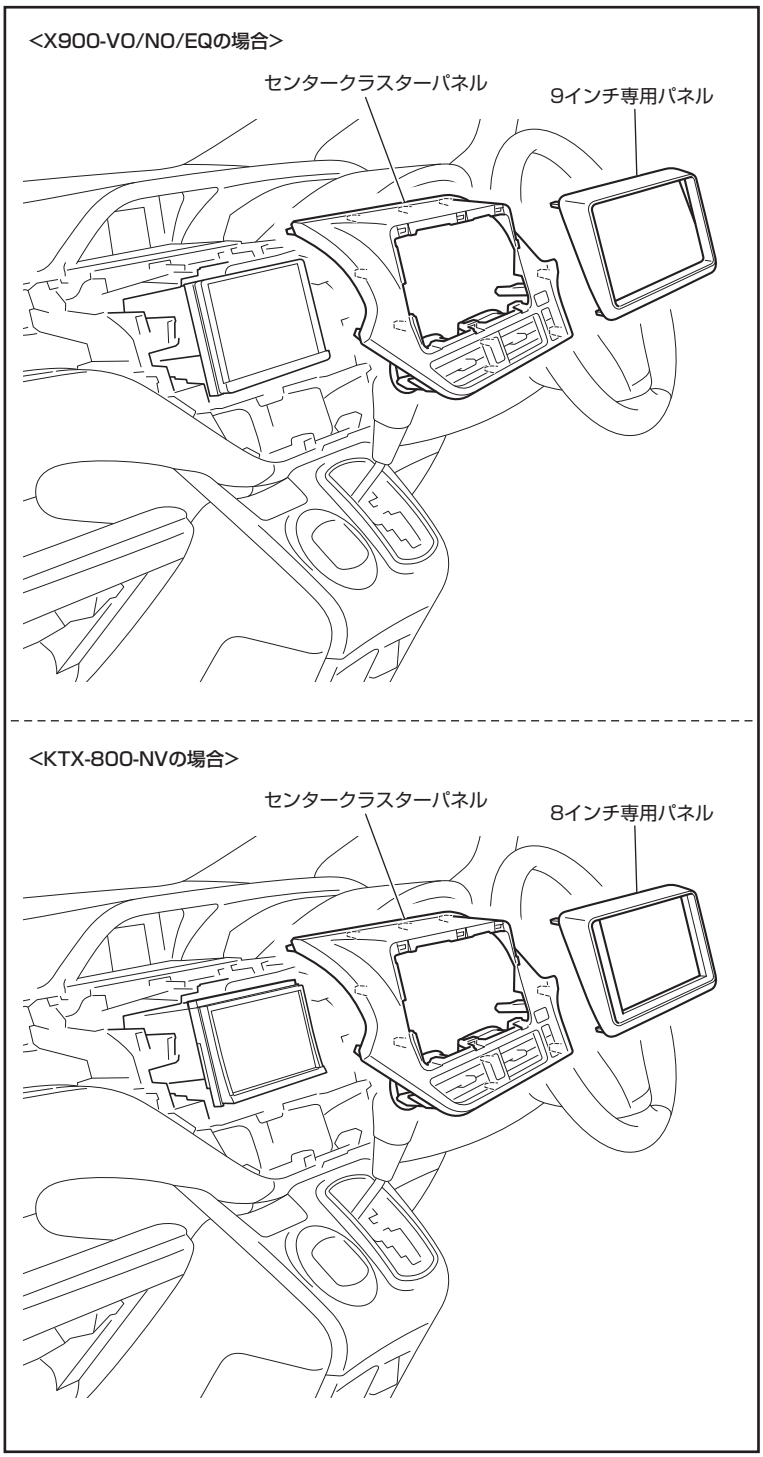


**5.** センタークラスターパネルと専用パネルを取り付けます。

| | |
|---|---|
| ⚠注意 | ケーブル類を挟み込まないようにしてください。 |

| | |
|---|---|
| Memo | ●本製品は、取付け時の誤差を解消するため、ブラケット固定位置を調整可能に設計されています。<br>●取付け後、専用パネルとナビゲーション本体の位置が合っていない場合は、以下の手順で位置合わせを行ってください。 |

1. すき間の量を確認し、専用パネルを外します。
2. 取付ねじをゆるめてナビゲーション本体の位置を調整します。

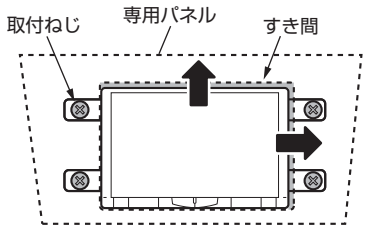

## 7. 車両部品の復元/動作確認

### ■車両部品の復元

1. 取り外した車両部品を元通りに復元します。

| ⚠注意 | ケーブル類を挟み込まないようにしてください。 |
|---|---|

### ■動作確認

1. 電源が入ることを確認します。
2. 「7 接続確認/システム設定」を参照し、接続状況を確認します。

## 7 接続確認/システム設定

### ■接続確認を行います

取り付けが終わったら、配線が正しく接続されたか確認をしてください。
本体の電源を入れて、GPS アンテナ、電源コード、周辺機器の接続状況を画面表示で確認することができます。
また、本機の動きがおかしいときにも見てください。接続しているのに、「未接続」と表示されたらコード類を確認しましょう。

**1** メニュー スイッチを押します。

設定･情報画面が表示されます。

**2** 情報 にタッチします。

**3** 車両情報 タブにタッチし、車両情報 にタッチします。

車両情報画面が表示されます。

| Memo | ●「リアカメラ」の接続状態は、バックビューカメラを接続した場合「未接続」と表示されますが、カメラ表示されていれば使用に問題はございません。<br>●車速パルスは、停車時など車速が入っていない時はOFFと表示されます。 |
|---|---|

### ■車種専用チューニングを行います

X900-VO/NO/EQ には下記の車種専用チューニングデータを格納しております。お客様の車種に合わせて下記の手順にてチューニングを行ってください。

【格納車種】

<ヴォクシー【80 系】>
・ヴォクシー【80 系】（初期設定）
・ヴォクシー ZS【80 系】
・ヴォクシー ハイブリッド【80 系】

<ノア【80 系】>
・ノア【80 系】（初期設定）
・ノア Si【80 系】
・ノア ハイブリッド【80 系】

<エスクァイア>
・エスクァイア（初期設定）
・エスクァイア ハイブリッド

**1.** MENU (メニュー)スイッチ ▶ 設定 ▶ 車種専用チューニング ▶ 車種選択 ▶ リストから選択

**2.** メーカーを選択 ▶ 決定 ▶ 車種を選択 ▶ 決定

**3.** 接続機器の設定 ▶ 決定

・リアカメラ接続 ：カメラの製品名または カメラあり カメラなし
・サイドカメラ接続 ：カメラの製品名または カメラなし
・サブウーファー ： あり または なし
・ステアリングリモコン ： 設定する
・リアビジョン※ ：リアビジョンの製品名 または その他リアビジョン

※リアビジョン設定がある車種を選択し、リアビジョンリンク対応リアビジョンを設定している場合のみリアビジョン選択画面が表示されます。

**4.** 内容を確認 ▶ 決定 ▶ メッセージを確認 ▶ 閉じる