取付説明書

ALPINE

アルパイン
トヨタ車用ビルトインUSB-HDMI接続ユニット

アルパイン製カーナビゲーション（HDMI-E タイプ入力付き）専用

HDMI® HIGH SPEED

KCU-Y620HU

HDMI

本製品は、アルパイン製 HDMI 入力対応ナビゲーションの USB 端子 /HDMI 端子を車両のスイッチパネルなどに取り付けるキットです。他のナビゲーションには適合しませんのでご注意ください。

ここでの説明は、USB-HDMI 接続ユニットの装着方法、配線位置の説明に限らせていただきます。ナビゲーションの取り付け、取り扱いは、ナビゲーション付属の説明書をご確認ください。

■適合ナビゲーション
以下のアルパイン製ナビゲーションに接続可能です。
・EX11NX/EX10NX/EX9NX/XF11NX/X9NX/X8NX/7WNX/7DNX

令和２年１月時点の情報です。
最新の適合情報についてはアルパインホームページにてご確認ください。

1 構成部品

※製品の仕様は、予告なく変更することがあります。

USB-HDMIユニット	汎用パネル	汎用ベース	トラスタッピングねじ（φ4×10）
×1	×1	×1	×2
取付説明書			
×1			

2 必要工具

プラスドライバー、定規、クリップはずし、マスキングテープ、カッターナイフ、ドリル（φ8mm）、保護手袋（軍手）など

HDMI、High-Definition Multimedia Interface、および HDMI ロゴは、米国およびその他の国における HDMI Licensing, LLC の商標または登録商標です。

アルパイン マーケティング株式会社　Printed in Japan 68M19105J92-0

3 取り付けにあたっての注意事項

安全にお使いいただくために、必ずお守りください。

●本機の取り付けには、専門技術と経験が必要です。お買い上げ店での取り付けをお勧めします。
●ご使用の前に、この説明書をよくお読みのうえ、正しくお使いください。お読みになった後も、説明書を手元に置いてご使用ください。説明書の指示を守らなかったことによる不具合に対して、当社は責任を負いかねます。
●この説明書は、製品を安全に正しくお使いいただき、あなたや他の人々への危害や財産への損害を未然に防止するために、いろいろな絵表示をしています。その表示と意味は次のようになっています。内容をよく理解してから本文をお読みください。

⚠ 警告　この表示を無視して誤った取り扱いをすると、人が死亡または重傷を負う可能性が想定される内容を示しています。

- 分解・改造をしないでください。事故・火災・感電の原因になります。（禁止 強制）
- ねじなどの小物類は、幼児の手の届かないところに保管してください。飲み込んだ場合は、ただちに医師と相談してください。
- ヒューズ交換は、規定容量（アンペア数）を守ってください。事故・火災の原因になります。（禁止 強制）
- DC12V マイナスアース車以外に接続しないでください。事故・火災の原因になります。（強制）
- 配線作業の前にはバッテリーのマイナス端子からアース線を外して、配線作業をしてください。感電・ケガの原因になります。
- コードの被覆を切って、他の機器の電源を取らないでください。火災・感電の原因になります。（禁止）
- 車体に穴を開ける場合には、パイプ・タンク・電気配線などを傷つけないでください。事故・火災の原因になります。
- 取り付け・アース接続には、ハンドル・ブレーキ・タンクなどのボルトやナットを使わないでください。制動不能・火災の原因になります。（禁止）
- コード類は運転操作の妨げとならないように束ねてください。ハンドル・変速レバー・ブレーキペダルなどに巻き付くと、事故・故障の原因になります。

⚠ 注意　この表示を無視して誤った取り扱いをすると、人が傷害を負う危険が想定される内容および物的損害のみの発生が想定される内容を示しています。

- 説明書に従って、正しく接続してください。火災・事故の原因になります。（禁止）
- コードをシートレールにはさんだり、突起部に当てたりしないでください。断線やショートにより、感電・火災の原因になります。
- 付属部品を指定通りに使い、しっかりと取り付けてください。事故・故障の原因になります。（禁止）

（令和元年6月1日現在）

お問い合わせ窓口

●製品に関するご相談／お問い合わせは、お買い上げ店または下記の「製品ご相談窓口」をご利用ください。
●修理に関するお問い合わせは、下記「修理ご相談窓口」をご利用ください。
●ご相談窓口の名称・電話番号・所在地は、変更になる場合があります。

製品ご相談窓口

お問い合わせはインフォメーションセンターへ

● インフォメーションセンター
＜電話でのお問い合わせ＞
TEL：0570-006636
※全国どこからでも市内通話料金でご利用頂けます。
（携帯電話・PHS：20秒10円）
一部のIP電話など、接続できない場合は次の番号をご利用ください。
TEL：03-6704-4926
＜メールでのお問い合わせ＞
ホームページのお問い合わせフォームより受け付けています。

＜FAXでのお問い合わせ＞
FAX：045-522-8700
＜LINEでのお問い合わせ＞
「友だち追加」から友だち追加できます。
※LINEアカウントをお持ちでない場合には、LINE会員登録が必要になります。

● 電話受付時間（日曜・祝日・弊社休業日を除く）
月曜～金曜日　9：30～17：30
土曜日　9：30～12：00 / 13：00～17：00

● アルパインホームページ　https://www.alpine.co.jp
アルパイン製品に関してのご質問と回答をご紹介しています。

修理ご相談窓口

●アルパインカスタマーズサービス（株）東日本サービスセンター

担当エリア	北海道/青森/岩手/秋田/山形/宮城/福島/栃木/茨城/群馬/東京/神奈川/埼玉/千葉/新潟/長野/山梨
営業時間	048-664-9711　受付時間：月～金曜日 9:30～17:30（日曜・祝日・弊社休業日を除く）
所在地	〒331-0812　埼玉県さいたま市北区宮原町2-7-2

●アルパインカスタマーズサービス（株）西日本サービスセンター

担当エリア	静岡/愛知/岐阜/三重/福井/富山/石川/滋賀/京都/大阪/和歌山/奈良/兵庫/鳥山/島根/鳥取/広島/山口/香川/愛媛/徳島/高知/福岡/佐賀/大分/熊本/長崎/宮崎/鹿児島/沖縄
営業時間	06-6386-4130　受付時間：月～金曜日 9:30～17:30（日曜・祝日・弊社休業日を除く）
所在地	〒564-0041　大阪府吹田市泉町3-18-14

4 適合車種

令和元年12月現在

車種	年式	型式
アクア	H23/12～現在	NHP10
アクア G's	H25/12～H29/6	NHP10
アルファード	H27/1～R1/12	GGH30W・GGH35W AGH30W・AGH35W
ヴィッツ	H29/1～現在	NSP130・KSP130
ヴィッツ ハイブリッド	H29/1～現在	NHP130
ヴェルファイア	H27/1～R1/12	GGH30W・GGH35W AGH30W・AGH35W
ヴォクシー	H26/1～現在	ZRR80G・85G
ヴォクシー ZS	H26/1～現在	ZRR80W・85W
ヴォクシー ハイブリッド	H26/2～現在	ZWR80G
エスクァイア	H26/10～現在	ZRR80G・85G
エスクァイア ハイブリッド	H26/10～現在	ZWR80G
C-HR（ガソリン車）	H28/12～R1/10	NGX50
C-HR（ハイブリッド車）	H28/12～R1/10	ZYX10

車種	年式	型式
タンク	H28/11～現在	M900A M910A
ルーミー	H28/11～現在	M900A M910A
ノア	H26/1～現在	ZRR80G・85G
ノア Si	H26/1～現在	ZRR80W・85W
ノア ハイブリッド	H26/2～現在	ZWR80G
プリウス	H27/12～現在	ZVW50・51・55
プリウスα	H23/5～現在	ZVW40W・41W
ハリアー（ガソリン車）	H25/12～現在	ZSU60W・65W
ハリアー（ターボ車）	H29/6～現在	ASU60W・65W
ハリアー ハイブリッド	H26/1～現在	AVU65W
ハイエース	H25/12～現在	200系
レジアスエース	H25/12～現在	200系

●オーディオレス車に限る
●車両の年式・グレード・装備状況によっては純正スイッチパネルに空きが無い場合がありますので、事前に確認してください。
●上記以外の車種でも取り付けできる場合があります。詳しくは５ページの取り付け可能条件を参照してください。

5 接続図

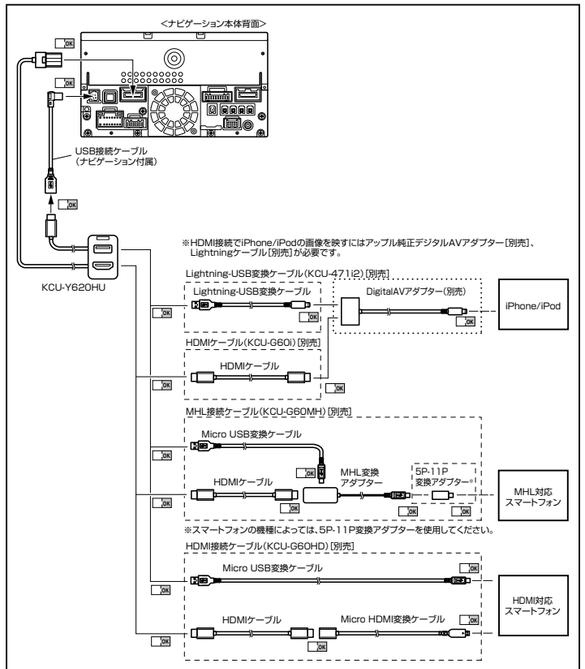

Memo
●必ず上記のアルパイン製ケーブル･アダプタの組み合わせでご使用ください。
●対応する機器･メディアの規格についてはアルパイン製ナビゲーションの取扱説明書を参照してください。
●スマートフォン･携帯電話の最新適合についてはアルパインホームページにてご確認いただけます。
●HDMI(C)端子へ接続する場合はKCU-610HC(別売)をご使用ください。

＜汎用パネル取り付け用型紙＞

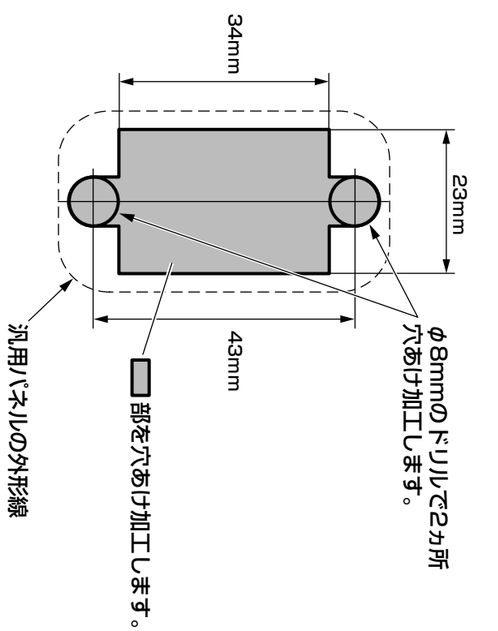

＜キリトリ＞

6 取り付け可能条件

純正パネルに取り付ける場合　（P6、P8を参照）

・純正スイッチパネルに取り付ける場合は以下の条件に適合する場合に取り付けできます。

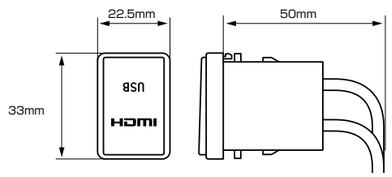

Memo
●USB-HDMIユニットのケーブル(約1.75m)が余裕をもって配線できる位置に取り付けてください。
●取付場所によって使いやすい向きで取り付けてください。

汎用パネルで取り付ける場合　（P11を参照）

※汎用パネル・ベースを使用することで、トヨタ車以外にも取り付けできます。

・純正スイッチパネル以外の場所に取り付ける場合は以下の条件に適合する場合に取り付けできます。

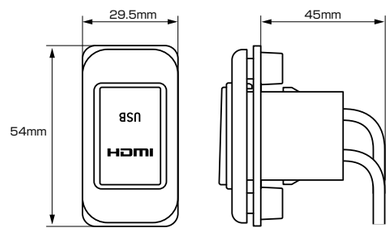

Memo
●USB-HDMIユニットのケーブル(約1.75m)が余裕をもって配線できる位置に取り付けてください。
●裏側からねじ止めができる位置に取り付けてください。
●取付場所によって使いやすい向きで取り付けてください。

7 取付概要

車種により取付位置が異なりますので、詳細は車種別参考取付位置を参照してください。

純正パネルに取り付ける場合　【取付例：ヴォクシー/エスクァイア/ノア】

※ここでは純正装着位置（センターロアボックス）への取付例を記載します。
コンソールボックスの形状によって取付方法が異なります。車両側の形状をよくご確認の上、取り付けてください。

＜標準コンソールボックスに取り付ける場合＞
※ハイブリッド車のメーカーオプション「アクセサリーコンセント」「センターコンソールボックス」付車には、取り付けできません。

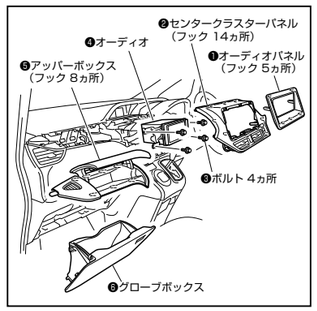

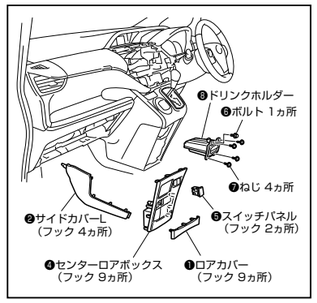

■インパネ周り

1. 左図を参照して内装部品を外します。
番号順に取り外してください。

⚠注意
●キズ防止のため、要所をマスキングテープなどで保護してください。
●ねじの紛失にご注意ください。

Memo
各ガーニッシュ取り外しには、クリップはずしを使用します。

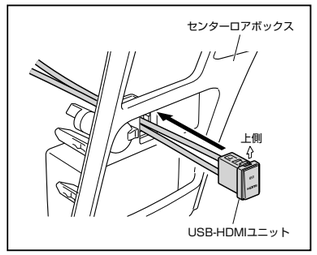

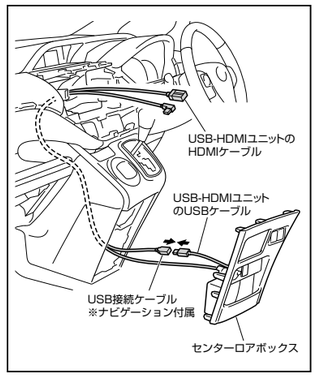

■USB-HDMI接続ユニットの取り付け

1. USB-HDMI ユニットをセンターロアボックスの外側から取り付けます。

⚠注意
●上下方向を間違えないように注意してください。
●ツメがパネルにしっかりとかかっていることを確認してください。

Memo
使いやすい向きで取り付けてください。

2. USB-HDMI ユニットの USB ケーブルにナビゲーション付属の USB 接続ケーブルを接続し、USB-HDMI ユニットのコード、ナビゲーション付属の USB 接続ケーブルをナビゲーション取り付け位置まで配線します。

⚠注意
●余長は直径10cm程度の円状に束ねて固定してください。
●ケーブルを急な角度で折り曲げると断線や接触不良の原因となります。

Memo
●ケーブルは車両ハーネスにタイラップで固定してください。
●USB/HDMIユニット側とナビゲーション側でそれぞれ余裕を持たせて固定してください。
●HDMIケーブルをナビゲーション側のHDMI端子に接続する際は奥までしっかりと挿し込んでください。

■車両部品の復元

1. 取り外した車両部品を元通りに復元します。

⚠注意
ケーブル類を挟み込まないようにしてください。

汎用パネルで取り付ける場合

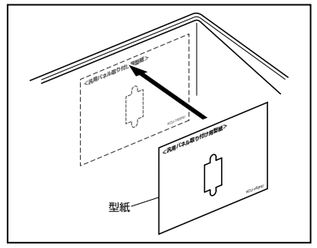

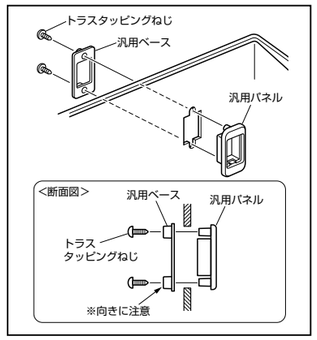

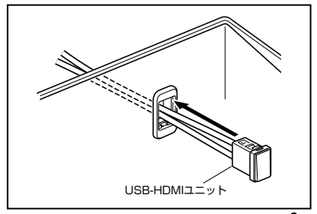

■取付方法

1. 内装部品を外します。

⚠注意	●キズ防止のため、要所をマスキングテープなどで保護してください。 ●ねじの紛失にご注意ください。
Memo	各ガーニッシュ取り外しには、クリップはずしを使用します。

2. 取り付ける場所に型紙を合わせ穴あけ加工します。

3. 汎用パネルと汎用ベースを加工した穴にトラスタッピングねじで取り付けます。

4. USB-HDMI ユニットを取り付けます。

⚠注意	ツメがパネルにしっかりとかかっていることを確認してください。
Memo	使いやすい向きで取り付けてください。

5. USB-HDMI ユニットのコードをナビゲーション取り付け位置まで配線します。

⚠注意	●余長は直径10cm程度の円状に束ねて固定してください。 ●ケーブルを急な角度で折り曲げると断線や接触不良の原因となります。
Memo	●ケーブルは車両ハーネスに市販のタイラップ等で固定してください。 ●USB/HDMIユニット側とナビゲーション側でそれぞれ余裕を持たせて固定してください。

■車両部品の復元

1. 取り外した車両部品を元通りに復元します。

⚠注意	ケーブル類を挟み込まないようにしてください。

8 車種別参考取付位置

アクア	H23/12～現在	NHP10	アクア G's	H25/12～現在	NHP10

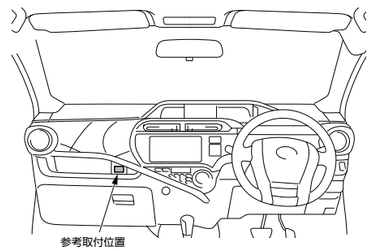

アルファード	H27/1～R1/12	GGH30W・GGH35W AGH30W・AGH35W	ヴェルファイア	H27/1～R1/12	GGH30W・GGH35W AGH30W・AGH35W

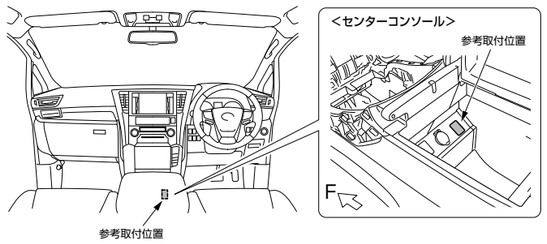

C-HR（ガソリン）	H28/12～R1/10	NGX50	C-HR（ハイブリッド）	H28/12～R1/10	ZYX10

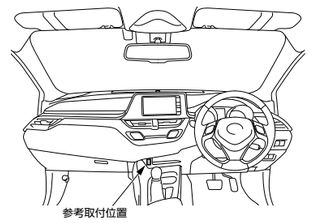

プリウス	H27/12～現在	ZVW50・51・55

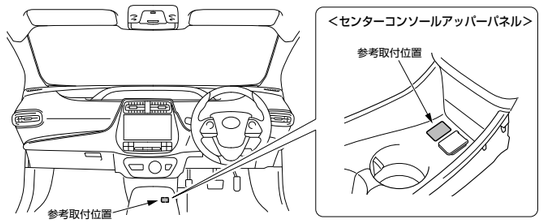

プリウスα	H23/5～現在	ZVW40W・41W

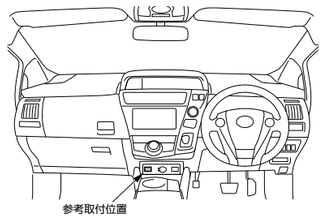

ハリアー（ガソリン車）	H25/12～現在	ZSU60W・65W	ハリアー ハイブリッド	H26/1～現在	AVU65W
ハリアー（ターボ車）	H29/6～現在	ASU60W・65W			

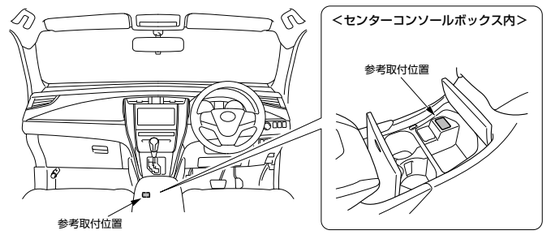

ハイエース	H25/12～現在	200系	レジアスエース	H25/12～現在	200系

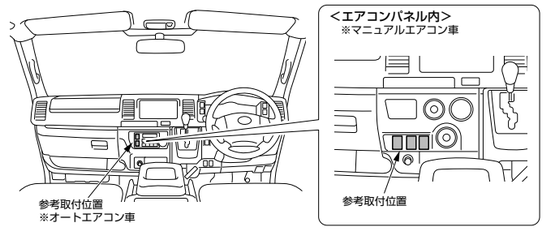

Memo	●記載の場所以外でもスイッチパネルのサイズが合えば取り付けできます。5ページの取り付け可能条件を参照してください。 ●令和元年12月現在のものです。12月以降の車両は変更されている場合があります。